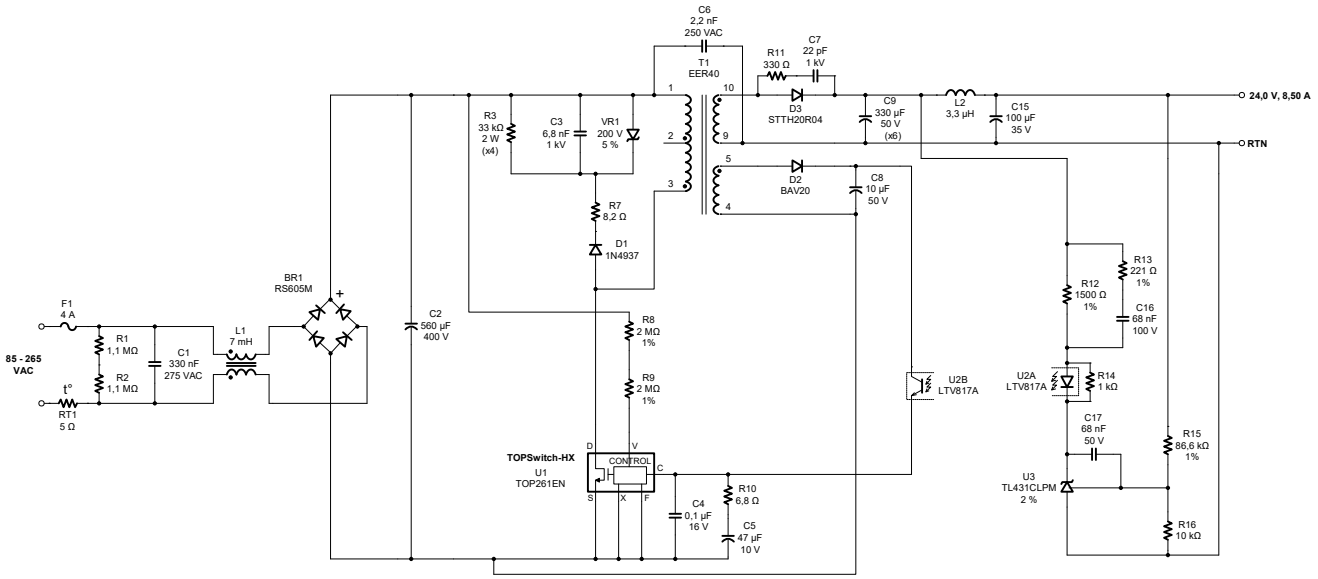
C6
2,2 nF
250 VAC
T1
EER40
R11
330 Ω
C7
22 pF
1 kV
D3
STTH20R04
C9
330 µF
50 V
(x6)
L2
3,3 µH
C15
100 µF
35 V
24,0 V, 8,50 A
RTN
R3
33 kΩ
2 W
(x4)
C3
6,8 nF
1 kV
VR1
200 V
5 %
D2
BAV20
C8
10 µF
50 V
R7
8,2 Ω
D1
1N4937
BR1
RS605M
F1
4 A
85 - 265
VAC
R1
1,1 MΩ
R2
1,1 MΩ
C1
330 nF
275 VAC
L1
7 mH
C2
560 µF
400 V
R8
2 MΩ
1%
R9
2 MΩ
1%
RT1
5 Ω
TOPSwitch-HX
U1
TOP261EN
CONTROL
D
V
C
S
X
F
C4
0,1 µF
16 V
R10
6,8 Ω
C5
47 µF
10 V
U2B
LTV817A
R12
1500 Ω
1%
R13
221 Ω
1%
C16
68 nF
100 V
U2A
LTV817A
R14
1 kΩ
C17
68 nF
50 V
U3
TL431CLPM
2 %
R15
86,6 kΩ
1%
R16
10 kΩ