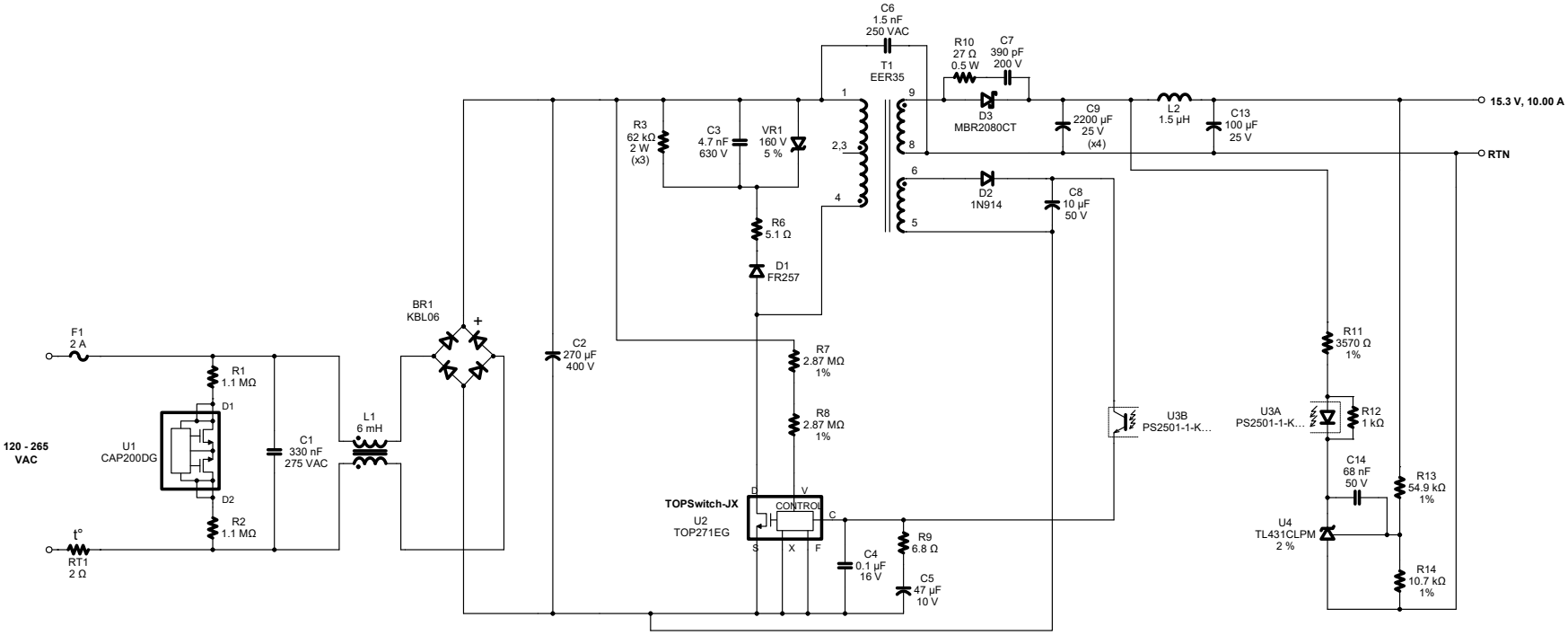
C6
1.5 nF
250 VAC
T1
EER35
R10
27 Ω
0.5 W
C7
390 pF
200 V
D3
MBR2080CT
C9
2200 µF
25 V
(x4)
L2
1.5 µH
C13
100 µF
25 V
15.3 V, 10.00 A
RTN
R3
62 kΩ
2 W
(x3)
C3
4.7 nF
630 V
VR1
160 V
5 %
D2
1N914
C8
10 µF
50 V
R6
5.1 Ω
D1
FR257
BR1
KBL06
F1
2 A
R1
1.1 MΩ
D1
D2
R2
1.1 MΩ
120 - 265
VAC
U1
CAP200DG
t°
RT1
2 Ω
C1
330 nF
275 VAC
L1
6 mH
C2
270 µF
400 V
R7
2.87 MΩ
1%
R8
2.87 MΩ
1%
TOPSwitch-JX
U2
TOP271EG
CONTROL
D
V
C
S
X
F
C4
0.1 µF
16 V
R9
6.8 Ω
C5
47 µF
10 V
U3B
PS2501-1-K...
U3A
PS2501-1-K...
R11
3570 Ω
1%
R12
1 kΩ
C14
68 nF
50 V
U4
TL431CLPM
2 %
R13
54.9 kΩ
1%
R14
10.7 kΩ
1%