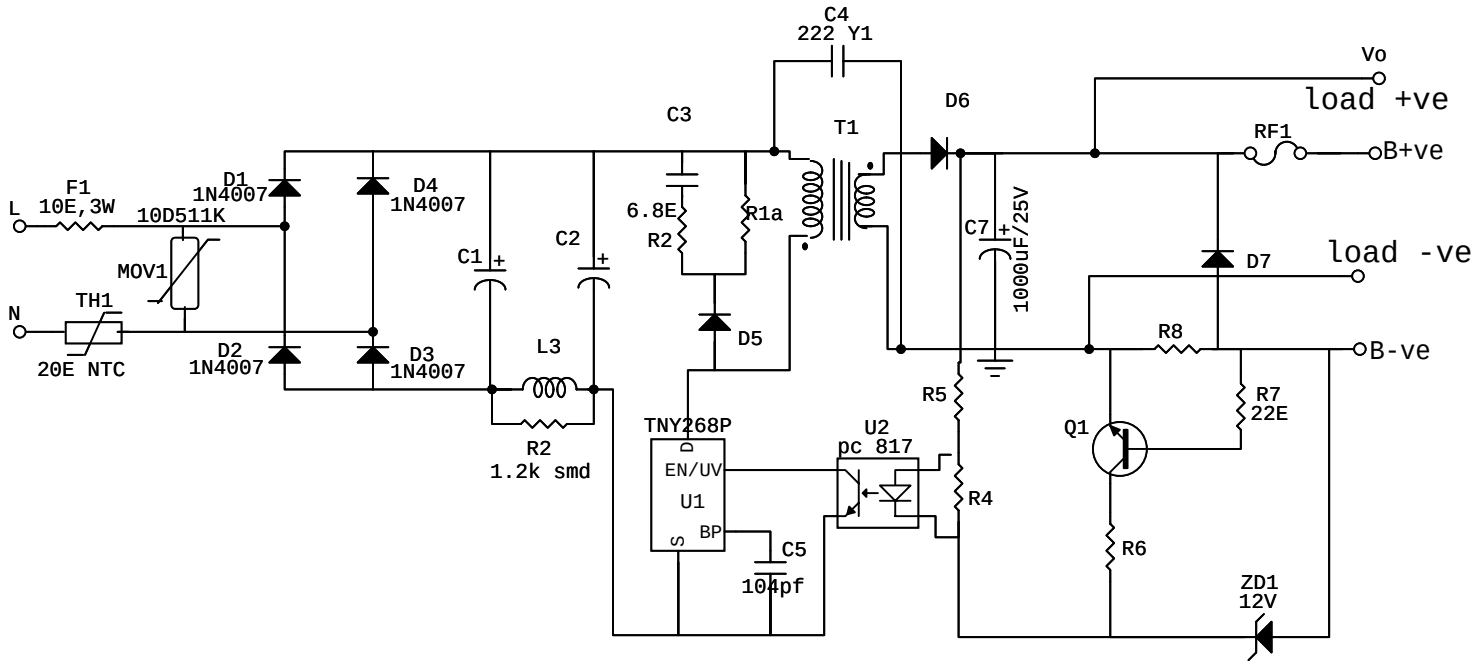
C4
222 Y1
Vo
load +ve
C3
T1
D6
RF1
B+ve
F1
10E,3W
D1
1N4007
D4
1N4007
L
10D511K
6.8E
R1a
C7
1000uF/25V
C1
C2
R2
D7
load -ve
MOV1
TH1
N
D5
R8
B-ve
L3
D2
1N4007
D3
1N4007
20E NTC
R5
R7
22E
TNY268P
U2
pc 817
Q1
R2
1.2k smd
D
EN/UV
U1
BP
S
R4
C5
104pf
R6
ZD1
12V